DCbox

RS-485/4~20mA 拉線式位移傳感器

DMPS-M

- 結合角度傳感器和直線位移傳感器的優點
- 安裝空間尺寸小
- 具高精度測量
- 行程500mm~7500mm
- 具電流信號：4-20mA，電壓信號：V2：0-10V，通訊信號：RS-485
  脈波信號P：A、B、Z相數字輸出，電阻輸出(電位器)：5kΩ，10KΩ

規格特性

- ♦量測行程: 500mm-7500mm
- ♦線性度: ±0.15%FS (standard class);
  ±0. 1%FS (precision class)
- ♦重複性: ±0.02%FS
- ♦線徑規格: 直徑0.7mm SUS304 含氟塗層，斷裂載荷為16Kg
- ♦傳感器: 1.繞線式多圈電位器 2.光柵式多圈編碼器
  3.磁感應(磁電)多圈位置傳感器
- ♦拉力: <600g
- ♦最大往復速度: 500mm/sec
- ♦重量: <600g
- ♦輸入電阻值: 5Kohm±10%FS (standard class),
  ±5%FS (precision class)
- ♦功率: 1W at 70℃ (forstroke 500mm),
  2w at 70℃ (for stroke1000mm)
- ♦輸入電壓: 5/10Vdc
- ♦工作温度: 0℃ ~+70℃
- ♦儲存温度: -20℃ ~+80℃
- ♦震動: 10Hz to 2000Hz
- ♦保護等級: IP66(for pot housing only)

配線圖

● 電阻輸出

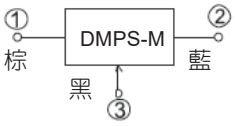

棕: +10V

藍: -0V

黑: 輸出

屏蔽線: 接地

● 二線式4~20mA輸出

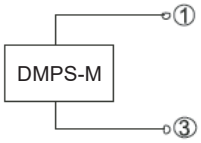

① 棕: +12~24V

③ 黑: 輸出4~20mA

● 三線式4~20mA輸出

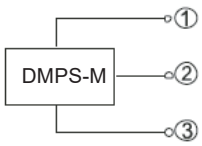

① 棕: +12~24V

② 藍: -0V

③ 黑: 輸出4~20mA

屏蔽線: 接地

選用型號規格

DMPS-M-□□□□ - 代碼2

碼1	量程(mm)	碼2	輸出訊號
	500~7500mm	R5	電阻 5Ω(600mm以下)
		R10	電阻10Ω(600mm(含)以上)
		V2	0~10V
		A	4~20mA
		P1	Pulse AB相
		P2	Pulse ABZ相
		Y	RS-485 Modbus RTU

● RS-485 Modbus RTU輸出

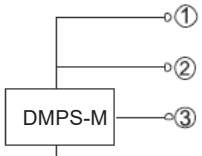

① 棕/紅: +DC12~24V

② 黑: -0V

③ 藍/綠: RS485 A

③ 白: RS485-

③ 屏蔽線: 接地

● 脈波輸出

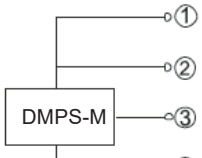

① 紅: +5~30V

② 黑: -0V

③ 綠: A相輸出

③ 黃: B相輸出

③ 藍: Z相輸出

屏蔽線: 接地
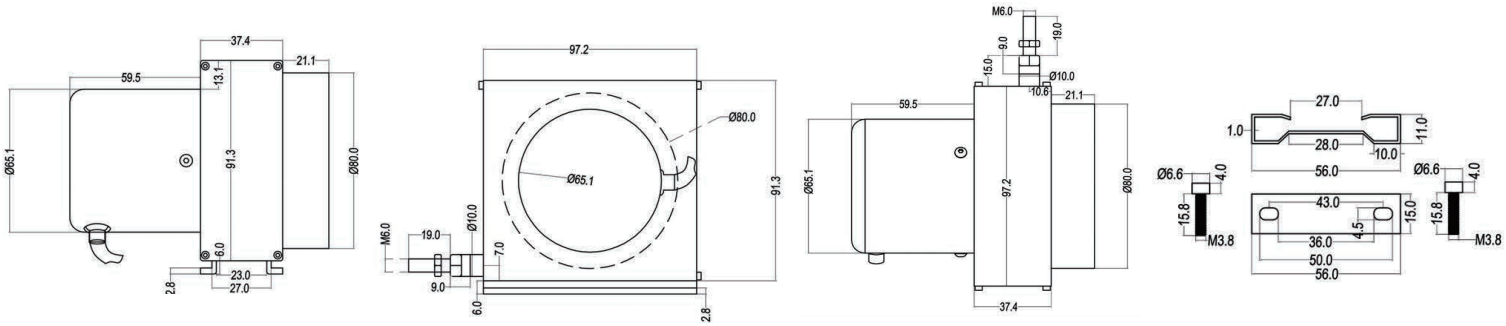
尺寸圖